EXTRUSIONSVENTIL
MMKD-40 (LV/KV)

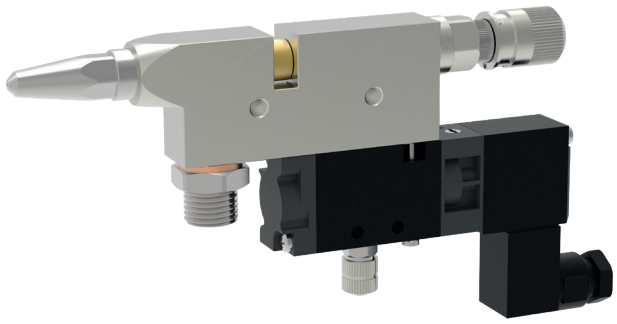

Alfred Schütze Apparatebau GmbH
Zeppelinstraße 2, 28844 Weyhe-Dreye

Tel.: 0421 / 4 35 10 - 0
Fax: 0421 / 4 35 10 - 43

www.schuetze-gmbh.de
info@schuetze-gmbh.de

EXTRUSIONSVENTIL
MMKD-40 (LV/KV)

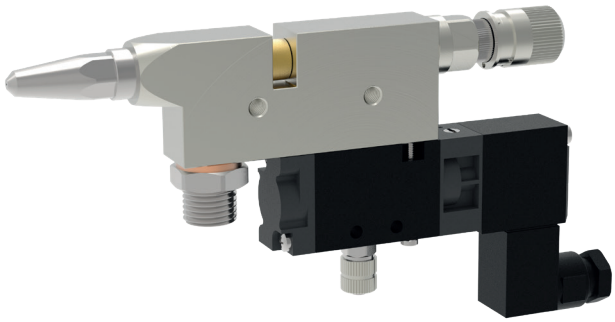

Die Extrusionsventile der Baureihe MMKD-40 sind sehr schnell schaltende Auftragsventile, die sowohl für den kontinuierlichen als auch für den intermittierenden Auftrag von Klebstoffen, Ölen und Dichtungsmaterialien geeignet sind. Bedingt durch das direkt angeflanschte 5/2 Wege Magnetventil sind bis zu 50 Takte pro Sekunde möglich. Der Einsatz von LV-Düsen (lange Version) ermöglicht eine Neigung der Geräte zueinander, ohne dass sich der notwendige Einbauraum extrem vergrößert.

Die Extrusionsventile der Baureihe MMKD-40 sind für Materialdrücke bis 100 bar konzipiert. Verschiedene Düsenverlängerungen (Option) und Düsenverschlüsse (Option) runden die Modellpalette ab.

- lieferbare Düsengrößen:
  ø 0,2 / 0,3 / 0,4 / 0,5 / 0,6 / 0,7 / 0,8 / 1,0 / 1,2 / 1,5 / 2,0 / 2,5 mm
- Rasterregulierung zum einfachen Verstellen der Materialmenge
- alternativ mit Normalregulierung (Regulierung durch Innensechskantschraube mit Kontermutter)
- Magnetventile mit verschiedenen Spannungen (24V/DC / 110V/AC / 230 V/AC)

Technische Daten:

Materialdruck:	max. 100 bar
Steuerluftdruck:	min. 6 bar (ab 50 bar Materialdruck = 8 bar)
Intermittierungen:	bis zu 50 Takte pro Sekunde
Maße:	162 x 82 x 15 mm (mit LV Düse)
Hauptkörper:	Messing, chemisch vernickelt
Düse:	Edelstahl
Nadel:	Hartmetall
Dichtungen:	Viton® (andere Werkstoffe auf Anfrage)

Sonderausführung auf Anfrage.
Technische Änderungen vorbehalten.
Für weitere Informationen sprechen Sie uns bitte an.

Alfred Schütze Apparatebau GmbH
Zeppelinstraße 2, 28844 Weyhe-Dreye
Tel.: 0421 / 4 35 10 - 0
Fax: 0421 / 4 35 10 - 43
www.schuetze-gmbh.de
info@schuetze-gmbh.de