AIRLESS Automatik-Spritzapparat S-830 SW mit Schnellwechselhalter

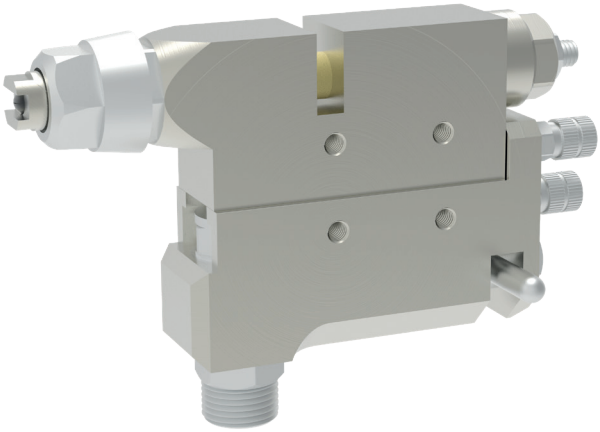

Alfred Schütze Apparatebau GmbH
Zeppelinstraße 2, 28844 Weyhe-Dreye

Tel.: 0421 / 4 35 10 - 0
Fax: 0421 / 4 35 10 - 43

www.schuetze-gmbh.de
info@schuetze-gmbh.de

AIRLESS Automatik-Spritzapparat S-830 SW mit Schnellwechselhalter

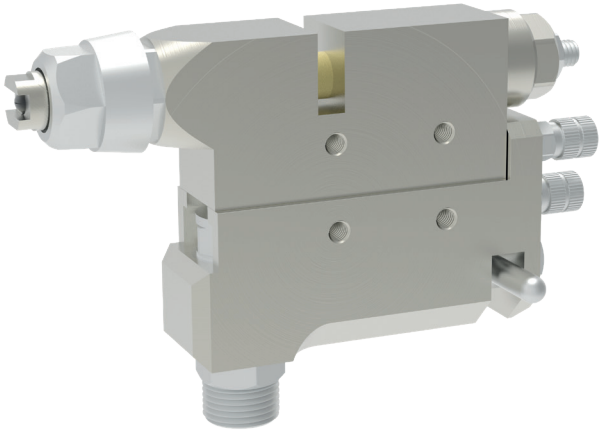

Der AIRLESS Automatik-Spritzapparat S-830 SW ist ein pneumatisch gesteuerter Auftragsapparat zur Verarbeitung von Spritzmaterialien, wie z.B. Trennmitteln, Klebstoffen oder Farben.

Der Spritzvorgang wird durch die Steuerluft und den Materialförderdruck erzeugt und kann wahlweise als kontinuierlicher oder intermittierender Prozess ausgeführt werden.

Die Steuerluft zum Öffnen und Schließen wird dem Spritzapparat über ein 5/2 Wegeventil (nicht im Lieferumfang enthalten) zugeführt.

Die Nadelfunktion ist: Öffnen durch Luftdruck / Schließen durch Federdruck.

Die Besonderheit dieser Ventile ist die Möglichkeit, ohne Lösen oder Abklemmen aller Versorgungsschläuche das Ventil sekundenschnell auszutauschen. Arbeitsunterbrechungen werden somit auf ein Minimum reduziert.

Der Schnellwechselhalter wird fest mit der Anlage/Roboter verbunden. Nur durch drehen eines Klemmhebels kann das Sprühventil aus dem Halter gezogen werden, wobei die Materialzufuhr automatisch abgesperrt wird.

Technische Daten:

Steuerluftdruck Öffnen / Schließen:	5 - 6 bar
Materialdruck:	max. 250 bar

Sonderausführung auf Anfrage.
Technische Änderungen vorbehalten.
Für weitere Informationen sprechen Sie uns bitte an.

Alfred Schütze Apparatebau GmbH
Zeppelinstraße 2, 28844 Weyhe-Dreye

Tel.: 0421 / 4 35 10 - 0
Fax: 0421 / 4 35 10 - 43

www.schuetze-gmbh.de
info@schuetze-gmbh.de